Casillero de una sola fila con la parte superior horizontal

Instrucciones generales:

1) Por favor lea completamente las instrucciones de ensamblado antes de tratar de ensamblar los casilleros. Para accesorios mire la página 3.

2) Revise el material para asegurarse que es el correcto y que no hay piezas dañadas.

3) Sea cuidadoso al usar los tornillos especificados. Use tornillos No. 1 en todo el casillero excepto en los lugares indicados.

4) Los casilleros deben ser ensamblados en grupos en el orden que se indica o como se muestra en los dibujos.

5) Las herramientas esenciales requeridas para ensamblar los casilleros son: un destornillador regular, dos pernos de empuje (o dos clavos con punta) para alinear los agujeros y una llave de copas de 3/8".

6) Los casilleros deben ensamblarse en una superficie plana nivelada y sujetados por bandas 5 y 6.

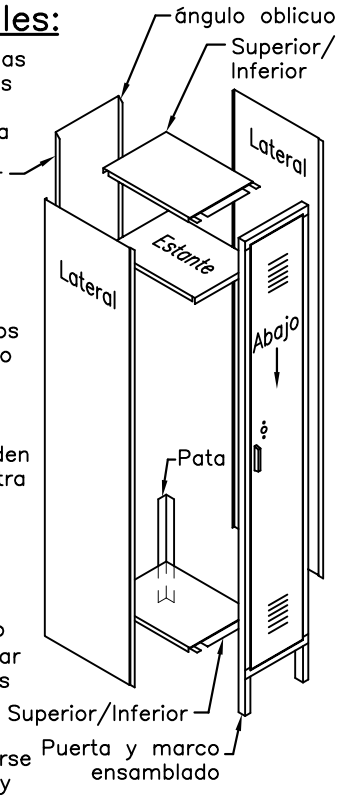

Partes:

Placa de relleno para los agujeros

No. 1 tornillo sin ranura en la cabeza y tuerca #10 x 3/8" cabeza redonda

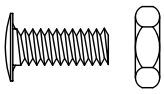

No. 2 Tornillo sin ranura en la cabeza y tuerca #10 x 1/2" cabeza redonda

Nota: Para casilleros de uso pesado, use tornillos No. 2 solamente.

Operación #1

Atornille la parte superior, inferior, y el gancho a la parte posterior. La parte superior e inferior (idénticas) deben tener las pestañas hacia abajo. La parte posterior debe tener las pestañas hacia arriba y la pestaña de ángulo oblicuo arriba. Adhiera el gancho debajo de la posición del estante.

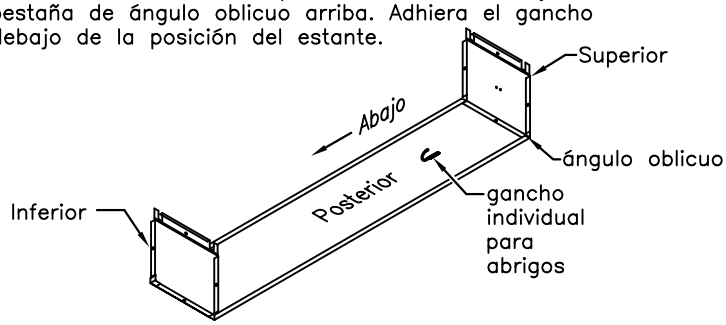

Operación #2

Atornille un lado con la pestaña hacia adentro, a la operación #1 ensamblada (omita 2 tornillos cerca de la parte inferior posterior para las patas, si se requieren.) Atornille el estante con las pestañas hacia abajo y 45" del frente al lado en el lugar deseado (E.G. 9", 12", etc.).

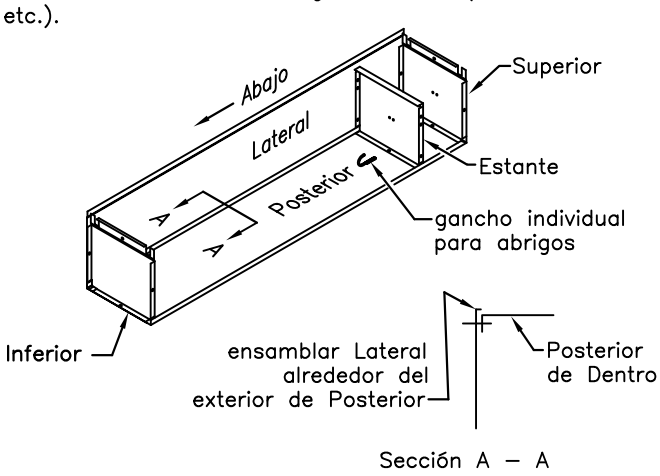

Operación #3

Atornille los ganchos laterales en su lugar debajo del estante (use tornillos No. 2 para ganchos contiguos unidos con una banda lateral.) Use tornillos No. 1 en la parte superior, inferior, posterior y estantes. Coloque cada uno de los componentes anteriores lado a lado con una banda lateral de por medio y atorníllela en su lugar. Agregue la barra para abrigos si se requiere (vea la página de accesorios.) Repita esta operación hasta que haya ensamblado la cantidad de casilleros requeridos.

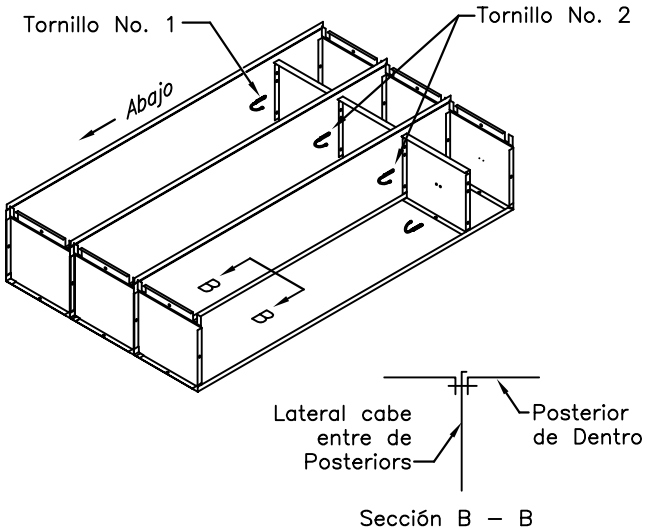

E-061201-1

¿ESCAZE DE PARTES O NECESITA AYUDA CON ENSAMBLE?

Contáctenos directamente para un servicio rápido y amable (800) 433-8488

Llamadas internacionales (630) 892-8941

Internet: WWW.LYONMETAL.COM | Fax (800) 367-6681

Instrucciones de ensamblado para casilleros de acero Lyon de una sola fila con la parte superior horizontal

LYON
PRODUCTOS DE METAL LYON
P.O. BOX 671
AURORA, IL 60507

6225-CA

Operación #4

Agregue la última banda lateral con la pestaña hacia adentro, a la operación #3 ensamblada. Inserte las patas posteriores, si se requieren, en cada lado del casillero con un espacio máximo de 36", y atorníllelas dejando los tornillos un poco flojos. Agregue un gancho doble debajo de cada estante y agregue un gancho individual a la última banda lateral.

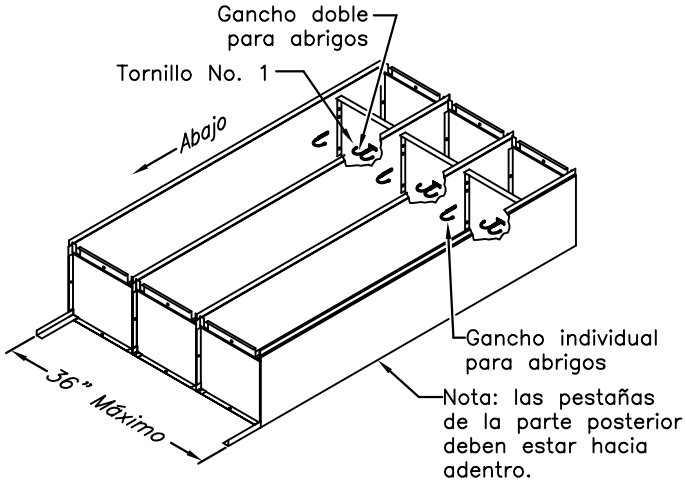

Operación #5

Agregue la puerta y el marco a los casilleros ensamblados, asegurándose que la banda lateral nunca quede entre los marcos (vea sección A–A). No coloque los tornillos de arriba, centro y abajo en los extremos de cada grupo de casilleros para agregar las placas de relleno para agujeros o grupos adicionales de casilleros. Use pernos de empuje (o clavos con punta) para alinear los agujeros de la parte superior e inferior del marco.

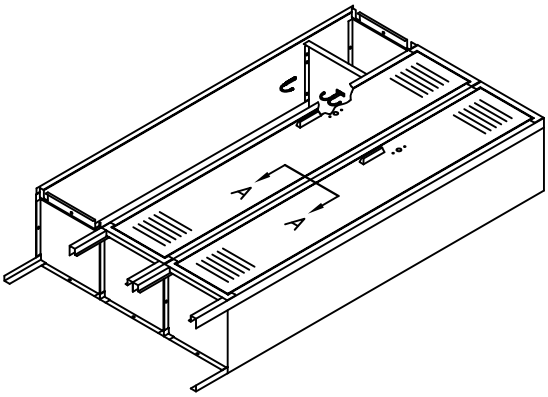

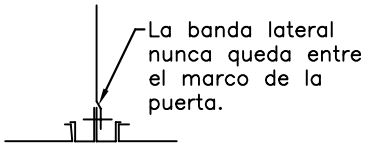

Sección A – A

Operación #6

Pare los grupos de casilleros en el lugar deseado. Nivélelos y ajuste las patas posteriores para que toquen el piso, luego asegure los tornillos. Atornille los grupos de casilleros juntos usando los tornillos omitidos en la operación #5. Agregue las placas de relleno para agujeros necesarios.

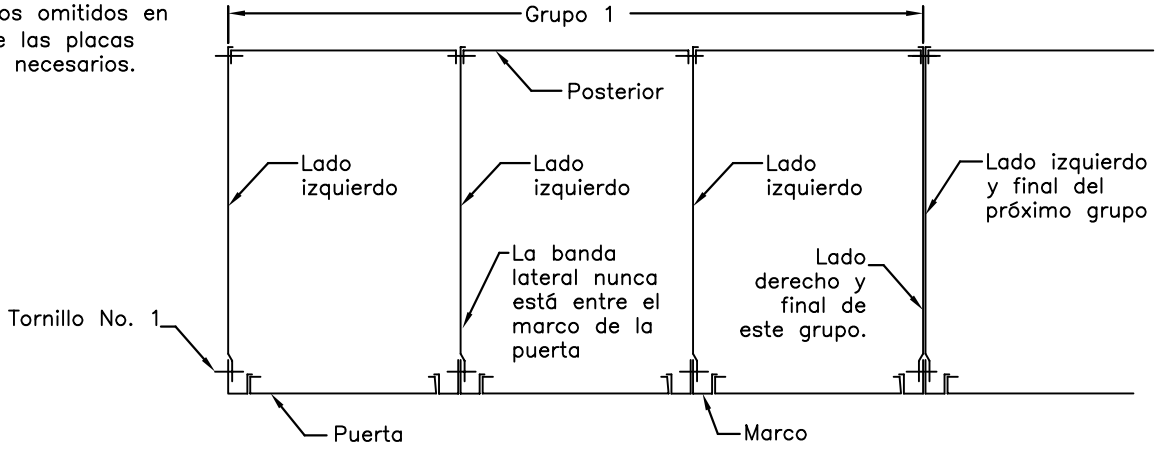

Marcos adyacentes de grupos de casilleros

E-010120-2

¿ESCAZE DE PARTES O NECESITA AYUDA CON ENSAMBLE?

Contáctenos directamente para un servicio rápido y amable (800) 433-8488

Llamadas internacionales (630) 892-8941

Internet: WWW.LYONMETAL.COM | Fax (800) 367-6681

Instrucciones de ensamblado para casilleros de acero Lyon de una sola fila con la parte superior horizontal.

LYON PRODUCTOS DE METAL LYON P.O. BOX 671 AURORA, IL 60507

6225-CA

Accesorios

Barra para abrigos

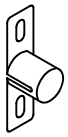

Recibidor de la barra para abrigos

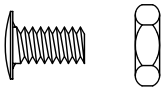

No. 1 tornillo sin ranura en la cabeza y tuerca #10 x 3/8" cabeza redonda

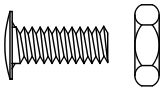

No. 2 Tornillo sin ranura en la cabeza y tuerca #10 x 1/2" cabeza redonda

La barra para abrigos se coloca en las bandas laterales de los casilleros

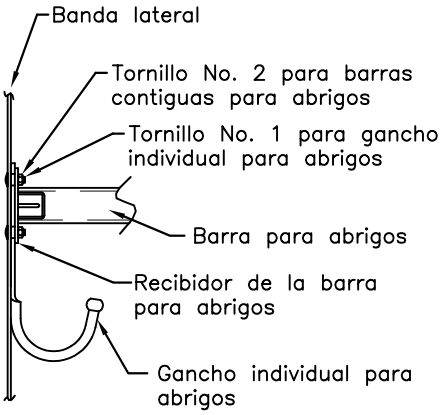

Bases para frente y final cerrado

Si el espacio entre el final del casillero y el piso debe cerrarse, debe ordenar base para frente y final cerrado.

1) La base de final debe colocarse antes de colocar las patas del casillero. La base final se desliza hacia arriba y sobre las patas del frente y atrás en el final de los casilleros.

2) La base para frente se instala colocándola en posición y empujándola hacia atrás hasta que el relieve se trabe en la pata del casillero.

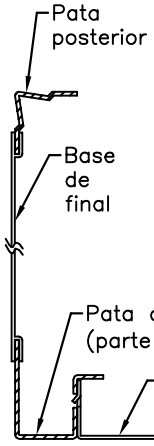

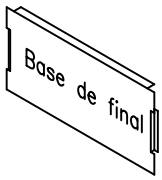

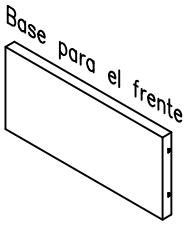

Placas para el número de casillero

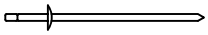

No. 4
3/32" de diámetro
remachado a presión

Se necesita pistola para remachar a presión
(no se incluye)

E-010120-2

¿ESCAZE DE PARTES O NECESITA AYUDA CON ENSAMBLE?

Contáctenos directamente para un servicio rápido y amable (800) 433-8488
Llamadas internacionales (630) 892-8941
Internet: WWW.LYONMETAL.COM | Fax (800) 367-6681

Accesorios para casilleros de acero Lyon

LYON
PRODUCTOS DE METAL LYON
P.O. BOX 671
AURORA, IL 60507

6225-CA

Plantilla para agujeros

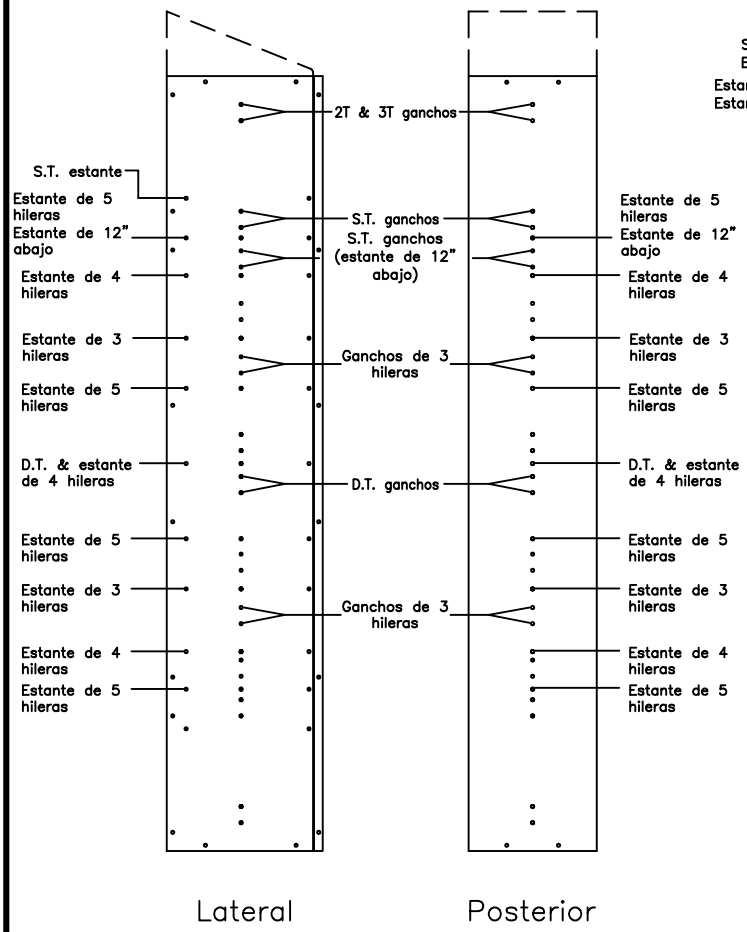

60" horizontal e inclinada
Bandas laterales y
posteriores universales

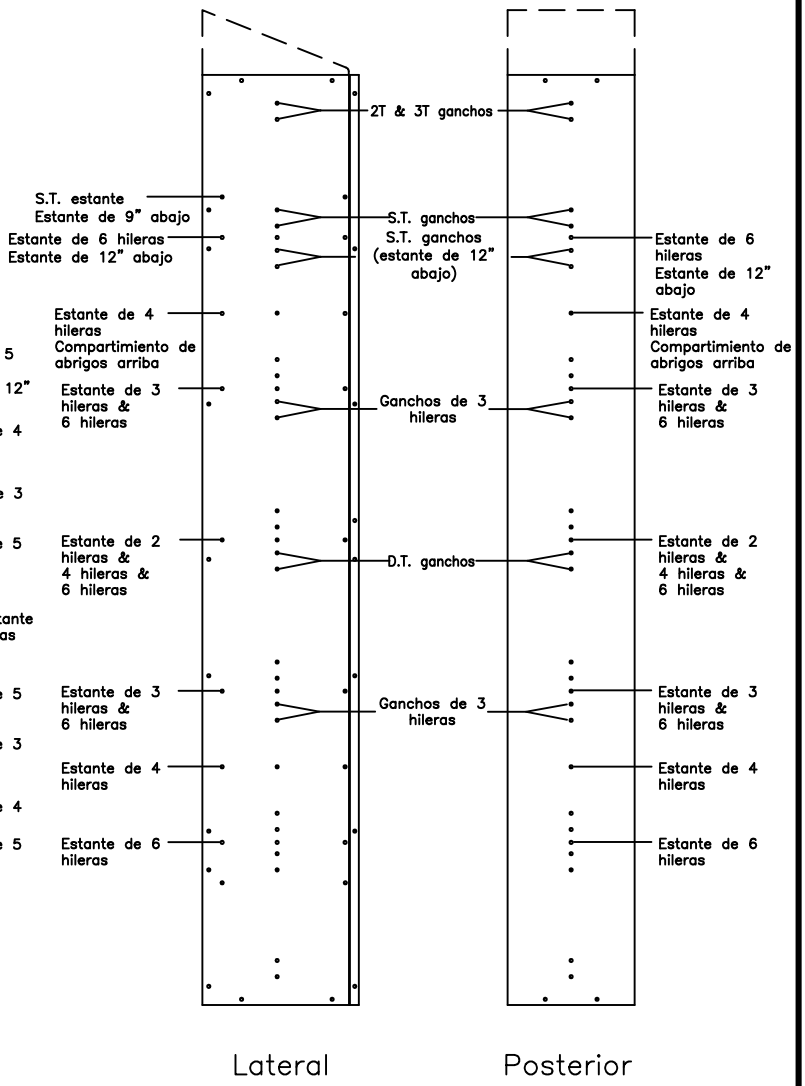

72" horizontal e inclinada
Bandas laterales y
posteriores universales

E-010120-2

¿ESCAZE DE PARTES O NECESITA AYUDA CON ENSAMBLE?

Contáctenos directamente para un servicio rápido y amable (800) 433-8488
Llamadas internacionales (630) 892-8941
Internet: WWW.LYONMETAL.COM | Fax (800) 367-6681

Plantilla para agujeros de acero Lyon

LYON
PRODUCTOS DE METAL LYON
P.O. BOX 671
AURORA, IL 60507

6225-CA

Métodos recomendados para sujetar los casilleros

(Los sujetadores no se proporcionan por Lyon)

Sujetadores para entresuelo: — Valor mínimo para sacarlo en libras

- 3/16" mariposa con tornillo sujetador ——————200
- 9/64" diámetro Pines para martillar con 3/4" de penetración ————————————400
- 3/16" x 7/8" clavo para sujetar ——————————500
- 1/4" mariposa con tornillo sujetador ——————650
- Tapones sin refinar & #8 hoja de tornillos de metal con 1" de penetración ——————————1190
- Tornillos de expansión para #10–24 (ancho mínimo 5/8") ————————————1340
- 1/4" x 1 1/8" una pieza tornillo sujetador ————1650
- 1/4" x 1 3/4" Sujetador tipo clavo ————————1700

Sujetadores para Madera: — Valor mínimo para sacarlo en libras

- .216" (#12) tornillo de madera con
  - 1" de penetración (2 req'd) ————————120
  - 1 1/2" de penetración ——————————180
- .242" (#14) tornillo de madera con
  - 1" de penetración (2 req'd) ————————135
  - 1 1/2" penetración ————————————202
- 1/4" dia. Lag. Tornillo
  - 1" de penetración————————————185
  - 1 1/2" de penetración——————————277
- 5/16" dia. Lag tornillo
  - 1" penetración ————————————220
  - 1 1/2" penetración ————————————330

Poder en funcionamiento de los sujetadores:

- 9/64" Dia. perno para martillar con 3/4" de penetración ————————————315
- 5/32" Dia. perno para martillar con 1" de penetración ————————————415

Advertencia:
—Los sujetadores de piso deben tener un valor mínimo para sacarlos de 190 lbs.
—Los sujetadores de pared deben tener un valor mínimo para sacarlos de 150 lbs.

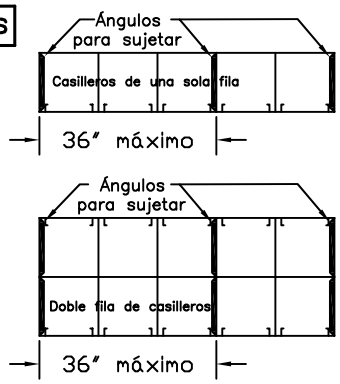

Nota:
1) Casilleros en los extremos deben ser sujetados además de los casilleros intermedios con 36" máximo en el centro.

2) Todos los grupos de casilleros deben unirse mínimo en dos lugares por casillero. #10–24 tornillos y tuercas pueden ser usados. Los remaches probablemente necesitan removerse de los agujeros cuando se coloquen los casilleros en su lugar definitivo.

Casilleros de una sola fila con 6" patas

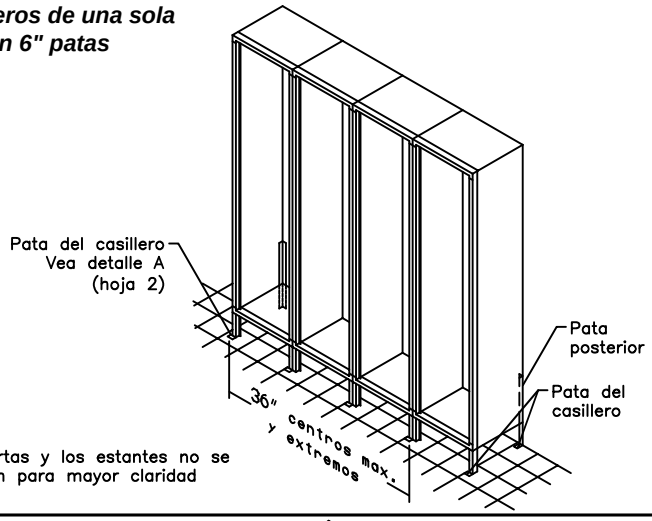

Las puertas y los estantes no se muestran para mayor claridad

Casilleros de una sola fila

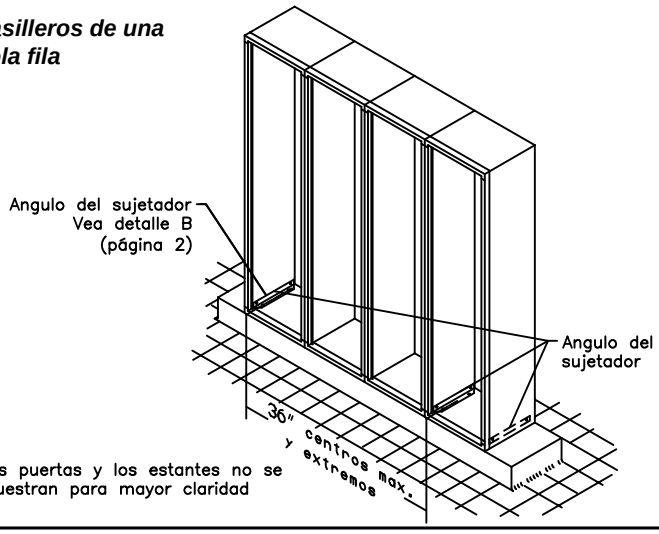

Las puertas y los estantes no se muestran para mayor claridad

Casillero de una sola fila con 6" patas contra la pared

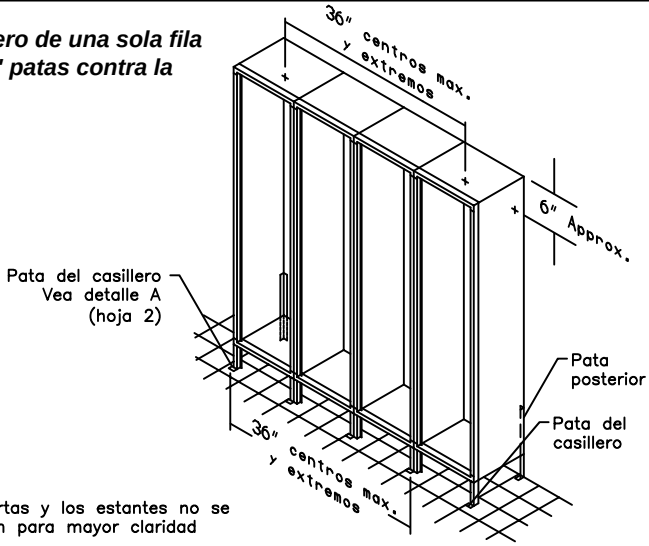

Las puertas y los estantes no se muestran para mayor claridad

Casillero de una sola fila contra la pared

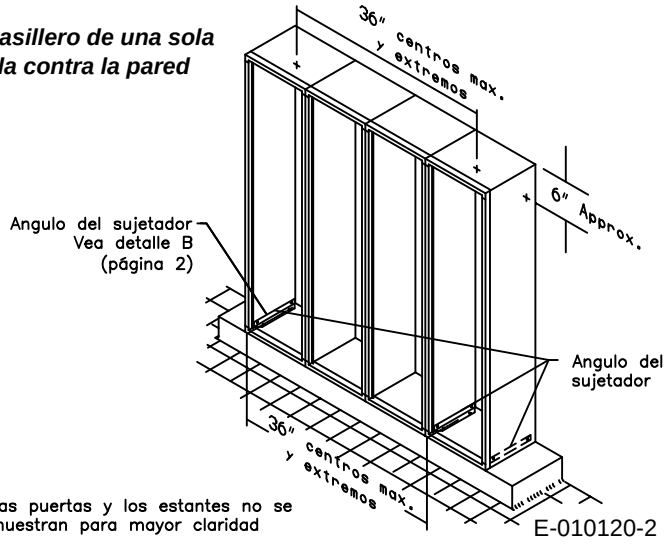

Las puertas y los estantes no se muestran para mayor claridad

E-010120-2

¿ESCAZE DE PARTES O NECESITA AYUDA CON ENSAMBLE?

Contáctenos directamente para un servicio rápido y amable (800) 433-8488
Llamadas internacionales (630) 892-8941
Internet: WWW.LYONMETAL.COM | Fax (800) 367-6681

Instrucciones para sujetar casilleros de acero Lyon

LYON
PRODUCTOS DE METAL LYON
P.O. BOX 671
AURORA, IL 60507

6225-CA

Casilleros de doble fila con patas de 6"

Las puertas y los estantes no se muestran para mayor claridad

Pata del casillero
Vea detalle A

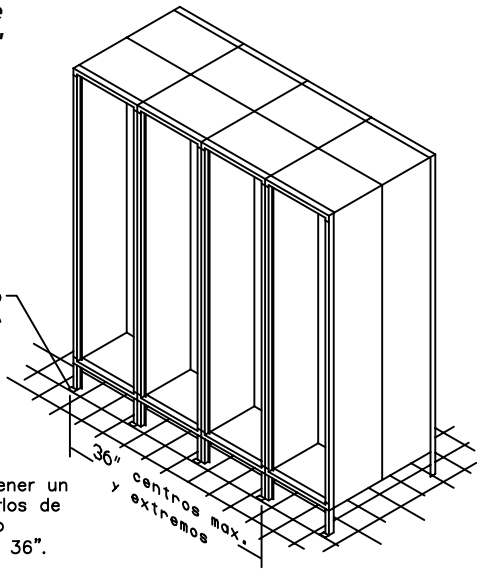

Advertencia:
Los sujetadores deben tener un valor mínimo para sacarlos de 190 lbs., con un espacio máximo en el centro de 36".

Casilleros de doble fila

Las puertas y los estantes no se muestran para mayor claridad

Angulo del sujetador
Vea detalle B

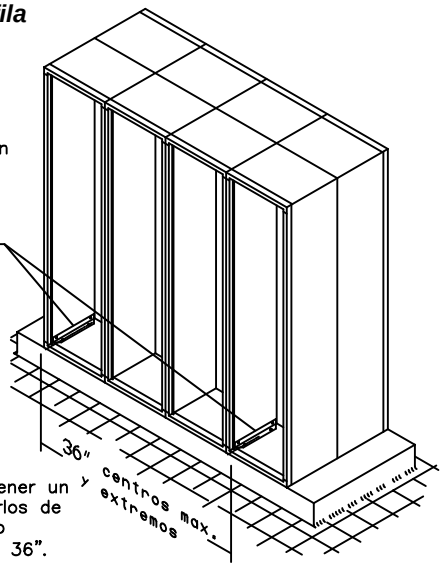

Advertencia:
Los sujetadores deben tener un valor mínimo para sacarlos de 190 lbs., con un espacio máximo en el centro de 36".

Colocación de casilleros totalmente soldados con y sin patas de 6" (se muestran las patas)

Las puertas y los estantes no se muestran para mayor claridad

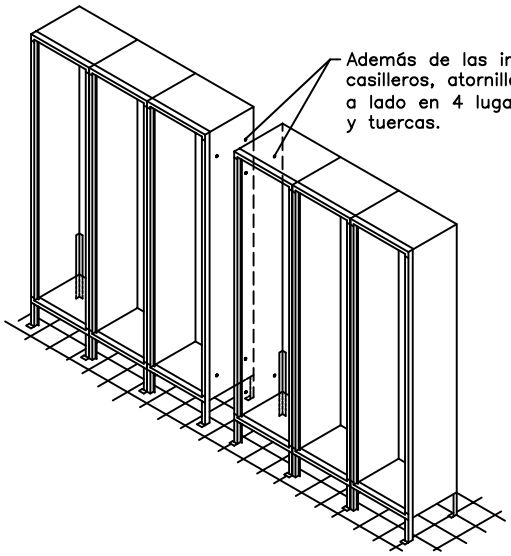

Además de las instrucciones para sujetar los casilleros, atornille los grupos de casilleros de lado a lado en 4 lugares con #10–24 x 1/2" tornillos y tuercas.

Detalle A
Ensamblado de las patas para casillero

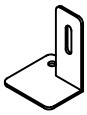

Pata del casillero

Tuerca y roldana

No. 2 Tornillo sin ranura en la cabeza #10 x 1/2" cabeza redonda

Coloque una pata para casillero a cada una de las patas delanteras como se muestra. Use tornillos No. 2 y tuerca con roldana. Si se usa una base de final se deben colocar antes de las patas de los casilleros.

Nota: Asegure fuertemente el tornillo y la tuerca después que los casilleros están en el lugar deseado y están nivelados.

Detalle B
Ángulo para sujetar para casillero

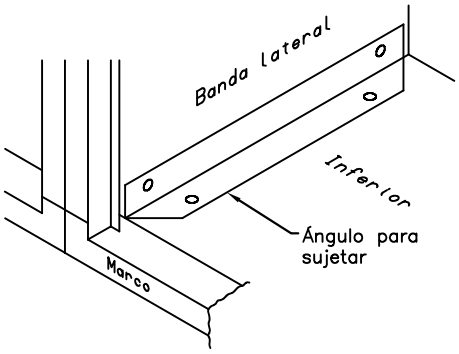

1) Conecte el ángulo para sujetar a los casilleros con los tornillos y tuercas para su construcción.

2) Perfore el ángulo para sujetar y asegure los casilleros a la parte inferior. Use un sujetador que se recomienda por Lyon con valor mínimo para sacarlo. (vea tabla)

E-010120-2

¿ESCAZE DE PARTES O NECESITA AYUDA CON ENSAMBLE?

Contáctenos directamente para un servicio rápido y amable (800) 433-8488

Llamadas internacionales (630) 892-8941

Internet: WWW.LYONMETAL.COM | Fax (800) 367-6681

Instrucciones para sujetar casilleros de acero Lyon

LYON
PRODUCTOS DE METAL LYON
P.O. BOX 671
AURORA, IL 60507

6225-CA